Denna ritning är Hjo-Verktyg AB:s egendom. Att utan vårt medgivande kopiera, förevisa, utlämna
eller obehörigen använda densamma är förbjudet och beivras med stöd av gällande lag.

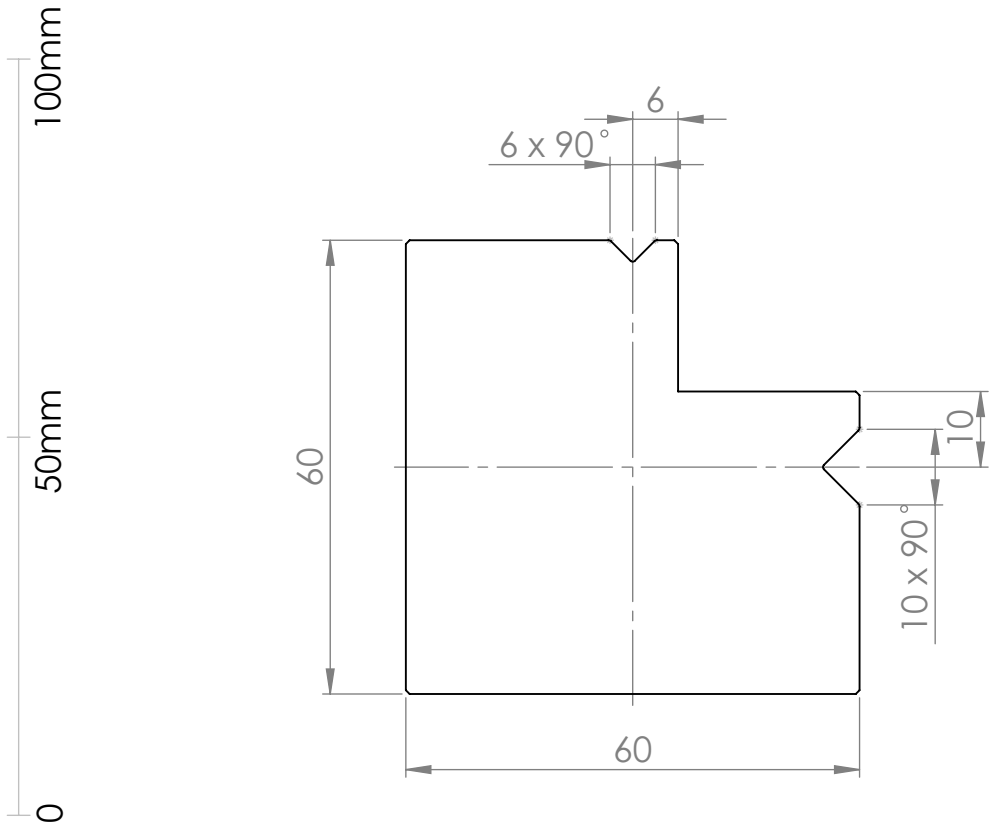

Ritad	Godk	Skala	Ersätter	Ersatt av	Plotter dat.	Dat.
SK		1:1			2015-12-04	2015-10-29

HJO-VERKTYG AB
Telefon: 0503-130 80
Telefax: 0503-120 19

2016

Rev.

Ritn.nr 2016